ВНЕШНИЙ ВИД

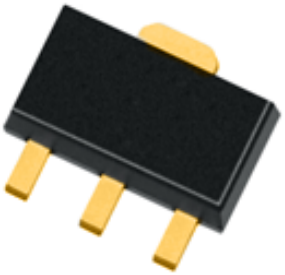

ПРИМЕНЕНИЕ

- Усилители для систем связи
- Усилители для работы в индустриальном, научном и медицинском диапазонах

АНАЛОГИ

- SGA-9289 (ф. Qorvo, США)
- SGA-9189 (ф. Qorvo, США)
- BFG135 (ф. NXP, Нидерланды)

ОСНОВНЫЕ ПАРАМЕТРЫ

Статический коэффициент усиления по току	> 60
Диапазон рабочих частот, ГГц	0 – 3,5
MAG, дБ (f = 1,1 ГГц, $I_К$ = 200 мА, $U_{КЭ}$ = 5 В)	>17
Выходная мощность при компрессии усиления на 1 дБ, Вт (f = 1,1 ГГц, $P_{ВХ}$ = 12 дБм, $I_К$ = 200 мА, $U_{КЭ}$ = 5 В)	> 0,4

КРАТКОЕ ОПИСАНИЕ

AT6145A91 представляет собой InGaP/GaAs гетеробиполярный транзистор средней мощности, работающий в диапазоне до 3,5 ГГц. Транзистор обеспечивает выходную мощность при компрессии коэффициента усиления на 1 дБ не менее 0,4 Вт и коэффициенте усиления более 14 дБ на частоте 1,1 ГГц. Поставляется в корпусе КТ-47.

ООО «ИПК «Электрон-Маш», 124365, г. Москва, Зеленоград корпус 1619, пом. 2
Телефон: +7 (495) 761-75-23, **Email:** info@electron-engine.ru

ТЕХНИЧЕСКИЕ ПАРАМЕТРЫ
(при T_A = 25°C)

Параметр, единица измерения	Режим измерения	Не менее	Тип.	Не более
Статический коэффициент усиления по току	$U_{КЭ}$ = 5 В, $I_К$ = 100 мА	60	75	
Обратный ток коллектора, мкА	$U_{КБ}$ = 5 В		0,15	10
Обратный ток эмиттера, мкА	$U_{ЭБ}$ = 3 В		0,2	10
Диапазон частот, ГГц		0,0-3,5		
Максимально достижимый коэффициент усиления, дБ	f = 1,1 ГГц, $U_{КЭ}$ = 5 В, $I_К$ = 200 мА	17	18	
Малосигнальный коэффициент усиления, дБ	f = 1,1 ГГц, $U_{КЭ}$ = 5 В, $I_К$ = 200 мА	14	15	
Выходная мощность при компрессии коэффициента усиления на 1 дБ, ГГц	f = 1,1 ГГц, $P_{ВХ}$ = 12 дБм, $U_{КЭ}$ = 5 В, $I_К$ = 200 мА	0,4	0,45	

ПРЕДЕЛЬНЫЕ ЗНАЧЕНИЯ ЭКСПЛУАТАЦИОННЫХ ПАРАМЕТРОВ

Параметр, единица измерения	Не менее	Не более
Напряжение коллектор-база ($U_{КБ0}$), В	–	28
Напряжение коллектор-эмиттер ($U_{КЭ0}$), В	–	15
Напряжение эмиттер-база ($U_{ЭБ0}$), В	–	5
Ток коллектора ($I_К$), мА	–	350
Входная мощность ($P_{вх}$), Вт	–	0,15
Мощность рассеяния ($P_{рас\ max}$), Вт	–	2,0
Температура перехода, °C	–	175
Температура хранения, °C	-65	150

Не допускается эксплуатация изделия при одновременном использовании двух и более предельных режимов.

ГАБАРИТНЫЕ РАЗМЕРЫ ТРАНЗИСТОРА AT6145A91

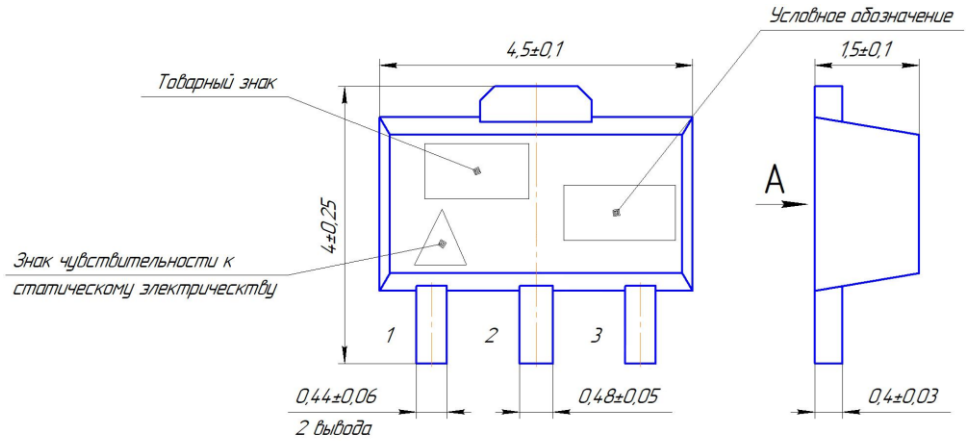

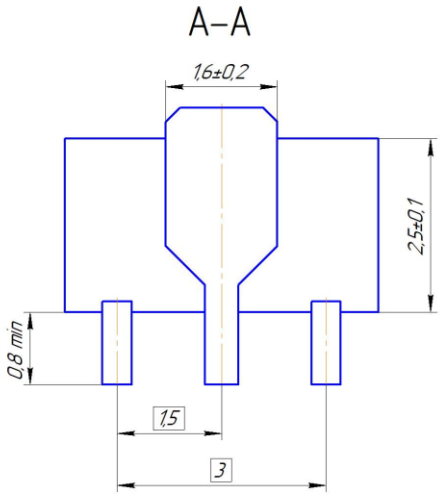

НАЗНАЧЕНИЕ ВЫВОДОВ

Номер вывода	Назначение
1	Вывод базы
2	Вывод эмиттера
3	Вывод коллектора

НФОРМАЦИЯ ДЛЯ ЗАКАЗА

AT6145A91	Биполярный транзистор в корпусе КТ-47

По вопросам заказа обращаться:

ООО «ИПК «Электрон-Маш»

124365, г. Москва, г. Зеленоград, к1619, Телефон: +7 (495) 761-75-23

E-mail: info@electron-engine.ru