ВНЕШНИЙ ВИД

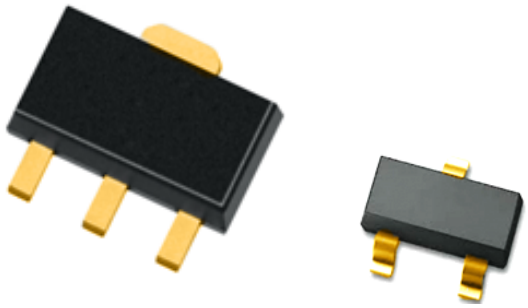

ПРИМЕНЕНИЕ

- Усилители для систем связи
- Усилители для работы в индустриальном, научном и медицинском диапазонах

АНАЛОГИ

- BFP193W (ф. Infineon, ФРГ)
- BFR 540 (ф. NXP, Нидерланды)
- BFG425W (ф. NXP, Нидерланды)
- MGF3022AM (ф. Mitsubishi Electric, Япония)

ОСНОВНЫЕ ПАРАМЕТРЫ

Статический коэффициент усиления по току	> 60
Диапазон рабочих частот, ГГц	0 – 4,0
MAG, дБ (f = 1,5 ГГц, $I_К$ = 50 мА, $U_{КЭ}$ = 5 В)	18
Выходная мощность при компрессии усиления на 1 дБ, Вт (f = 1,5 ГГц, $P_{вх}$ = 3 дБм, $I_К$ = 50 мА, $U_{КЭ}$ = 5 В)	0,05
Коэффициент шума, дБ (f = 1,5 ГГц, $I_К$ = 10 мА, $U_{КЭ}$ = 5 В)	< 2

КРАТКОЕ ОПИСАНИЕ

AT3205A9 / AT3205A91 представляют собой InGaP/GaAs гетеробиполярные транзисторы малой мощности, работающие в диапазоне до 4 ГГц. Транзисторы обеспечивает выходную мощность при компрессии коэффициента усиления на 1 дБ не менее 0,06 Вт и коэффициенте усиления более 16 дБ на частоте 1,5 ГГц. Поставляются в корпусах КТ-46 и КТ-47.

ООО «ИПК «Электрон-Маш», 124365, г. Москва, Зеленоград корпус 1619, пом. 2
Телефон: +7 (495) 761-75-23, **Email:** info@electron-engine.ru

ТЕХНИЧЕСКИЕ ПАРАМЕТРЫ
(при T_A = 25°C)

Параметр, единица измерения	Режим измерения	Не менее	Тип.	Не более
Статический коэффициент усиления по току	$U_{КЭ}$ = 5 В, $I_К$ = 10 мА	60	75	
Обратный ток коллектора, мкА	$U_{КБ}$ = 5 В		0,3	10
Обратный ток эмиттера, мкА	$U_{ЭБ}$ = 3 В		5	100
Диапазон частот, ГГц		0,0-4,0		
Максимально достижимый коэффициент усиления, дБ	f = 1,5 ГГц, $U_{КЭ}$ = 5 В, $I_К$ = 50 мА	18	19	
Малосигнальный коэффициент усиления, дБ	f = 1,5 ГГц, $U_{КЭ}$ = 5 В, $I_К$ = 50 мА	16	17	
Выходная мощность при компрессии коэффициента усиления на 1 дБ, ГГц	f = 1,5 ГГц, $P_{ВХ}$ = 3 дБм, $U_{КЭ}$ = 5 В, $I_К$ = 50 мА	0,05	0,06	
Коэффициент шума, мА	f = 1,5 ГГц, $U_{КЭ}$ = 5 В, $I_К$ = 10 мА		1,7	2

ПРЕДЕЛЬНЫЕ ЗНАЧЕНИЯ ЭКСПЛУАТАЦИОННЫХ ПАРАМЕТРОВ

Параметр, единица измерения	Не менее	Не более
Напряжение коллектор-база ($U_{КБ0}$), В	–	28
Напряжение коллектор-эмиттер ($U_{КЭ0}$), В	–	15
Напряжение эмиттер-база ($U_{ЭБ0}$), В	–	5
Ток коллектора ($I_К$), мА	–	100
Входная мощность ($P_{вх}$), Вт	–	0,015
Мощность рассеяния ($P_{рас\ max}$), Вт	–	0,5
Температура перехода, °C	–	175
Температура хранения, °C	-65	150

Не допускается эксплуатация изделия при одновременном использовании двух и более предельных режимов.

ГАБАРИТНЫЕ РАЗМЕРЫ ТРАНЗИСТОРА AT3205A9

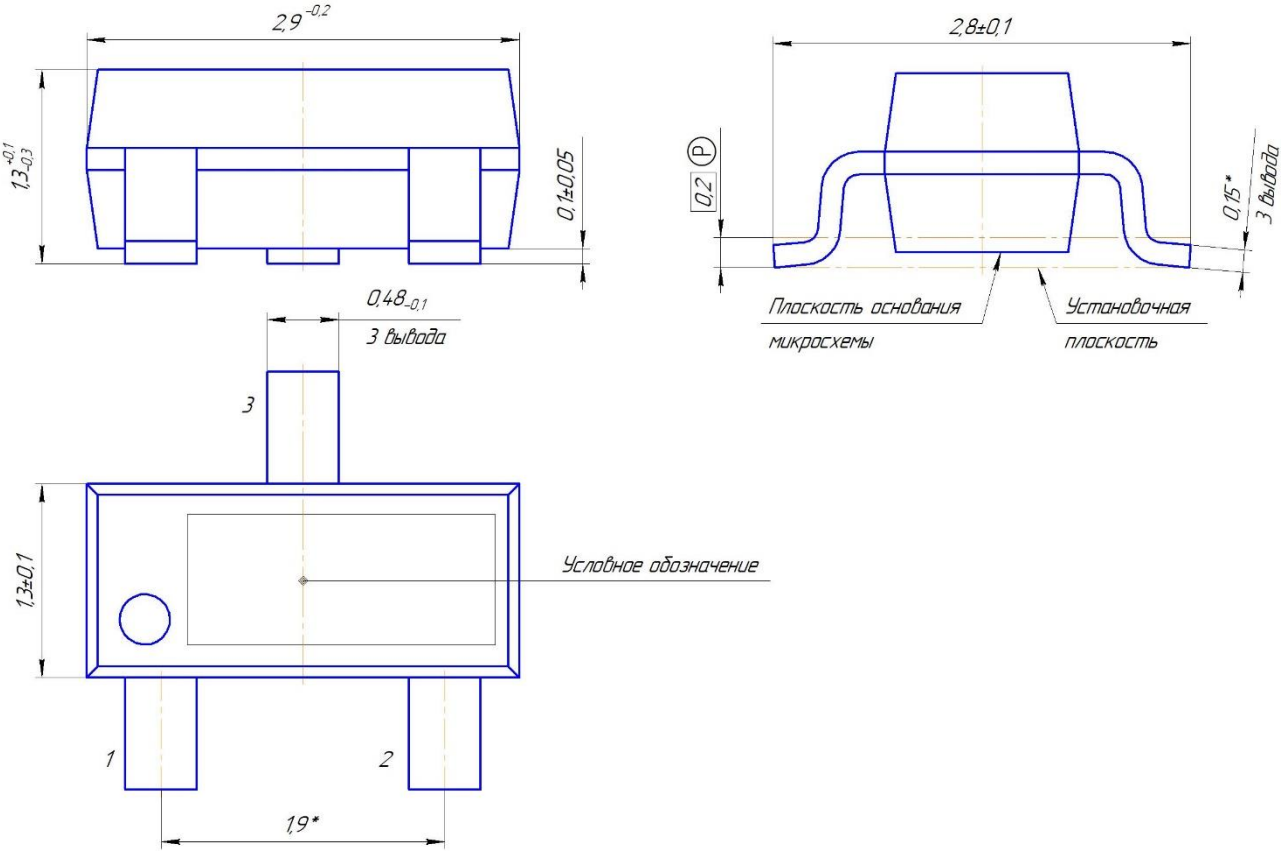

НАЗНАЧЕНИЕ ВЫВОДОВ

Номер вывода	Назначение
1	Вывод базы
2	Вывод эмиттера
3	Вывод коллектора

ГАБАРИТНЫЕ РАЗМЕРЫ ТРАНЗИСТОРА AT3205A91

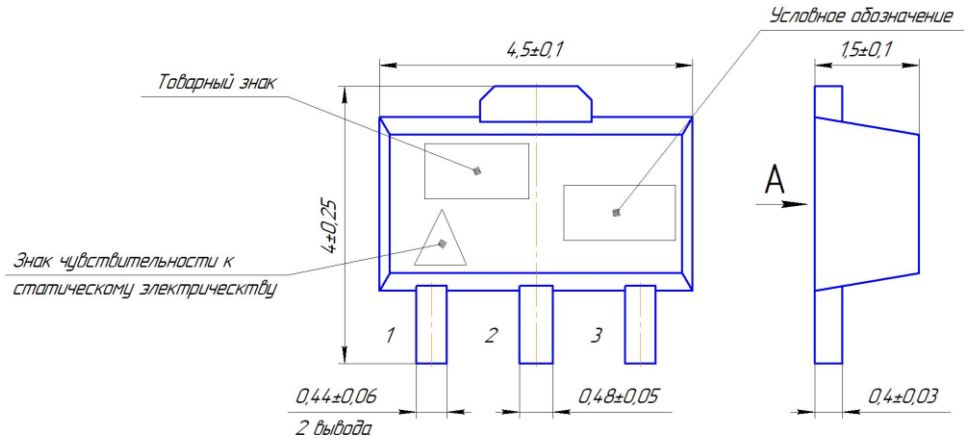

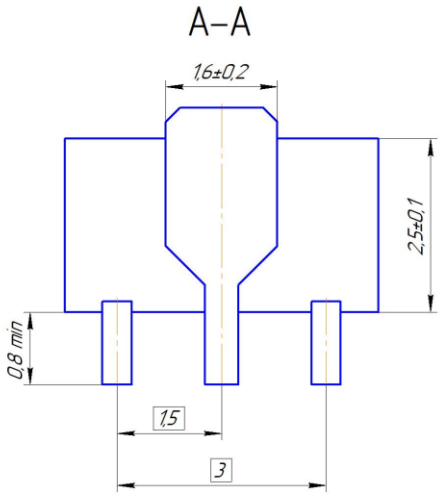

НАЗНАЧЕНИЕ ВЫВОДОВ

Номер вывода	Назначение
1	Вывод базы
2	Вывод эмиттера
3	Вывод коллектора

НФОРМАЦИЯ ДЛЯ ЗАКАЗА

AT3205A9	Биполярный транзистор в корпусе КТ-46
AT3205A91	Биполярный транзистор в корпусе КТ-47

По вопросам заказа обращаться:

ООО «ИПК «Электрон-Маш»

124365, г. Москва, г. Зеленоград, к1619, Телефон: +7 (495) 761-75-23

E-mail: info@electron-engine.ru